PS 2008 KADAŇ - KADAŇ PRUNÉŘOV, EZS

BLOKOVÉ SCHÉMA EZS - TT KADAŇ

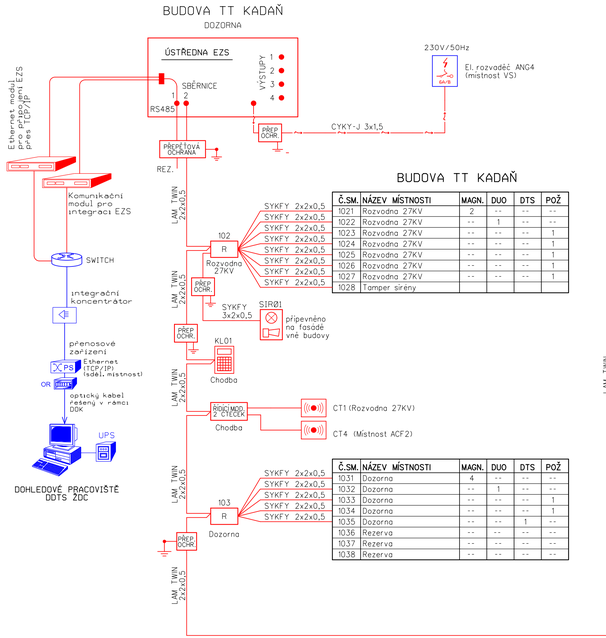

BUDOVA TT KADAŇ

Č.SM.	NÁZEV MÍSTNOSTI	MAGN.	DUO	DTS	POŽ
1021	Rozvodna 27KV	2	--	--	--
1022	Rozvodna 27KV	--	1	--	--
1023	Rozvodna 27KV	--	--	--	1
1024	Rozvodna 27KV	--	--	--	1
1025	Rozvodna 27KV	--	--	--	1
1026	Rozvodna 27KV	--	--	--	1
1027	Rozvodna 27KV	--	--	--	1
1028	Tamper sirény				

Č.SM.	NÁZEV MÍSTNOSTI	MAGN.	DUO	DTS	POŽ
1031	Dozorna	4	--	--	--
1032	Dozorna	--	1	--	--
1033	Dozorna	--	--	--	1
1034	Dozorna	--	--	--	1
1035	Dozorna	--	--	1	--
1036	Rezerva	--	--	--	--
1037	Rezerva	--	--	--	--
1038	Rezerva	--	--	--	--

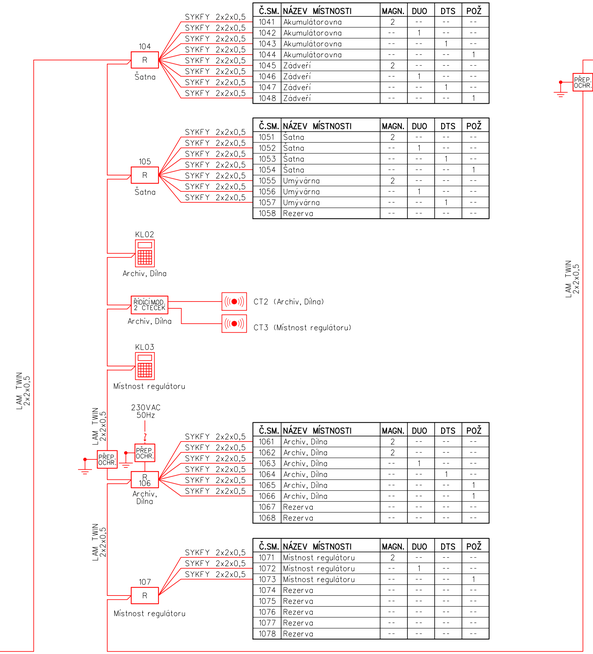

Č.SM.	NÁZEV MÍSTNOSTI	MAGN.	DUO	DTS	POŽ
1041	Akumulátorovna	2	--	--	--
1042	Akumulátorovna	--	1	--	--
1043	Akumulátorovna	--	--	1	--
1044	Akumulátorovna	--	--	--	1
1045	Zádveří	2	--	--	--
1046	Zádveří	--	1	--	--
1047	Zádveří	--	--	1	--
1048	Zádveří	--	--	--	1

Č.SM.	NÁZEV MÍSTNOSTI	MAGN.	DUO	DTS	POŽ
1051	Šatna	2	--	--	--
1052	Šatna	--	1	--	--
1053	Šatna	--	--	1	--
1054	Šatna	--	--	--	1
1055	Umývárna	2	--	--	--
1056	Umývárna	--	1	--	--
1057	Umývárna	--	--	1	--
1058	Rezerva	--	--	--	--

Č.SM.	NÁZEV MÍSTNOSTI	MAGN.	DUO	DTS	POŽ
1061	Archiv, Dílna	2	--	--	--
1062	Archiv, Dílna	2	--	--	--
1063	Archiv, Dílna	--	1	--	--
1064	Archiv, Dílna	--	--	1	--
1065	Archiv, Dílna	--	--	--	1
1066	Archiv, Dílna	--	--	--	1
1067	Rezerva	--	--	--	--
1068	Rezerva	--	--	--	--

Č.SM.	NÁZEV MÍSTNOSTI	MAGN.	DUO	DTS	POŽ
1071	Místnost regulátoru	2	--	--	--
1072	Místnost regulátoru	--	1	--	--
1073	Místnost regulátoru	--	--	--	1
1074	Rezerva	--	--	--	--
1075	Rezerva	--	--	--	--
1076	Rezerva	--	--	--	--
1077	Rezerva	--	--	--	--
1078	Rezerva	--	--	--	--

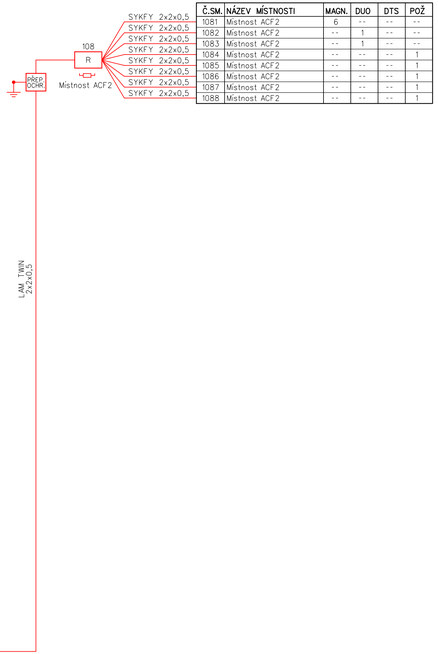

Č.SM.	NÁZEV MÍSTNOSTI	MAGN.	DUO	DTS	POŽ
1081	Místnost ACF2	6	--	--	--
1082	Místnost ACF2	--	1	--	--
1083	Místnost ACF2	--	1	--	--
1084	Místnost ACF2	--	--	--	1
1085	Místnost ACF2	--	--	--	1
1086	Místnost ACF2	--	--	--	1
1087	Místnost ACF2	--	--	--	1
1088	Místnost ACF2	--	--	--	1

VYSVĚTLIVKY:

ČERVENĚ - Zařízení osazené v rámci tohoto PS

MODŘE - Zařízení osazené v rámci souvisejících PS

ČERNĚ - Zařízení stávající

- Venkovní siréna s optickou signalizací (zálohovaná)
- Ovládací klávesnice ústředny EZS
- Bezkontaktní čtečka karet
- R - Koncentrátor pro připojení až 8 smyček
- ŘM - Řídicí modul pro 2 čtečky karet
- Zakončovací odpor 680 Ohmů
- 2 - Vstupní a výstupní konektory: zásuvky technika

EVROPSKÁ UNIE
Evropské strukturální a investiční fondy
Operační program doprava

Ministerstvo dopravy
Státní fond dopravní infrastruktury

ČISTOPIS

VÝŠKOVÝ SYSTÉM Bpv SOUŘADNICOVÝ SYSTÉM S-JTSK

Číslo změny:	Obsah změny:	Datum změny:
01	-	-
02	-	-
03	-	-

Objednatel:
SŽDC, s.o.
Dlážděná 1003/7, 110 00 Praha 1
tel.: +420 222 335 777
e-mail: szdc@szdc.cz

Generální projektant:
SUDOP PRAHA a.s.
Olšanská 1a, 130 80 Praha 3
tel.: +420 267 094 111
e-mail: praha@sudop.cz

Hlavní inženýr projektu: ING. MARTIN RABR
Garant profese: -

Středisko:
ELEKTROTECHNIKY, TRAKCE, SDĚLOVACÍ A ZABEZPEČOVACÍ TECHNIKY

Vedoucí střediska:	Odpovědný projektant SO, IO, PS:	Vypracoval:	Kontroloval:
ING. MARTIN RABR	ING. MICHAL DROZD	ING. MICHAL DROZD	ING. PETR POUPA

Název akce:
ELEKTRIZACE TRATI KADAŇ PRUNÉŘOV - KADAŇ

Číslo smlouvy: 16-333.208
Projektový stupeň: DSP

Část:
ŽELEZNIČNÍ SDĚLOVACÍ ZAŘÍZENÍ
ELEKTRICKÁ POŽÁRNÍ A ZABEZPEČOVACÍ SIGNALIZACE (EPS, EZS)
PS 2008 KADAŇ - KADAŇ PRUNÉŘOV, EZS

Datum: 11/2017
Číslo části: D.2.4.2

Název přílohy:
BLOKOVÉ SCHÉMA EZS - TT KADAŇ

Měřítko: -
Počet formátů: 5x A4
Číslo přílohy: 3.3

DOKUMENT LZE UŽÍVAT POUZE VE SPOJITOSTI PŘÍSLUŠNÉ SMLOUVY O DÍLO, ŽÁDNÁ JEHO ČÁST NEMŮŽE BÝT DLE ZÁKONA C.121/2000 SB. KOPÍROVÁNA NEBO JINÝM ZPŮSOBEM ROZŠIŘOVÁNA BEZ SOUHLASU SUDOP PRAHA a.s.